Схема расположения металлоконструкций в осях 17 – 16, ряда Б на отм. 0,000

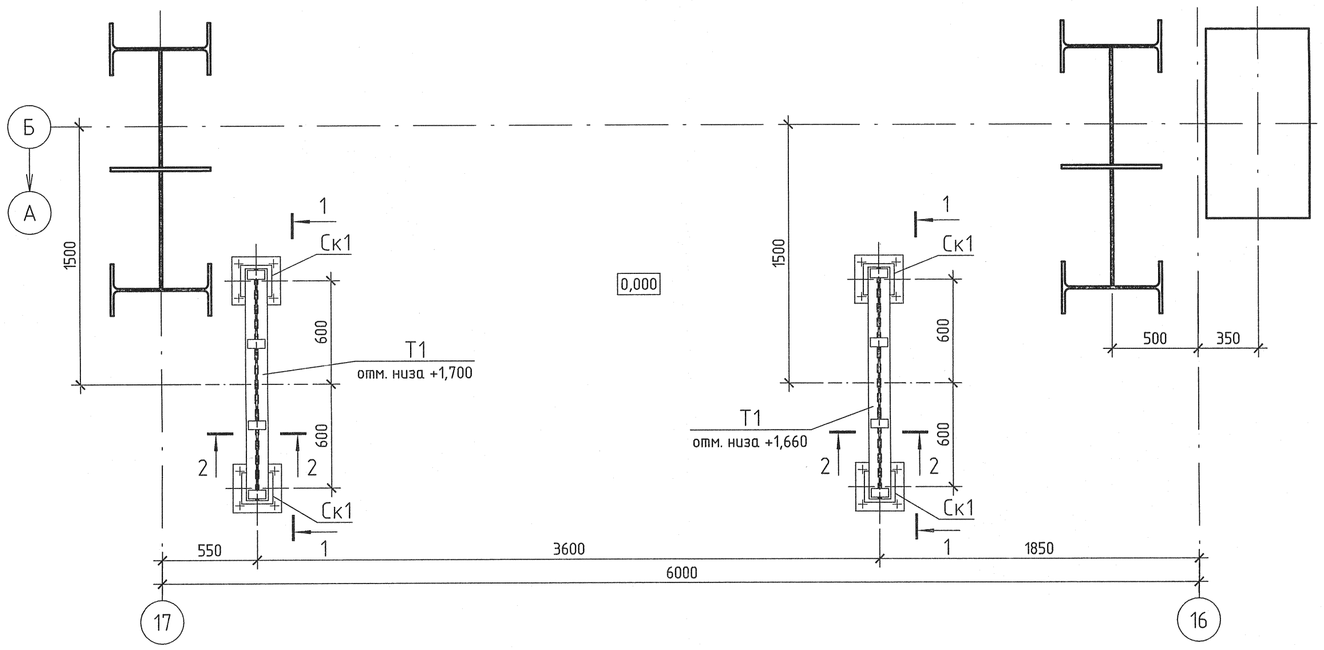

Ск1

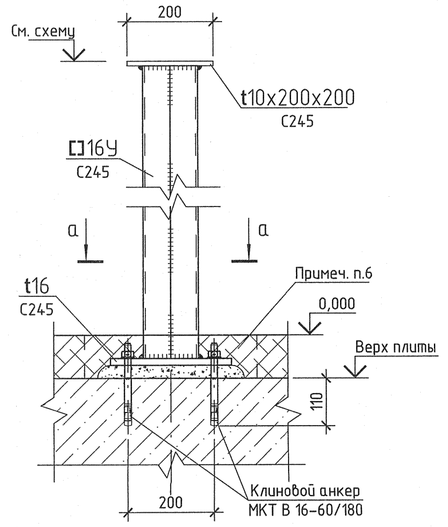

а – а

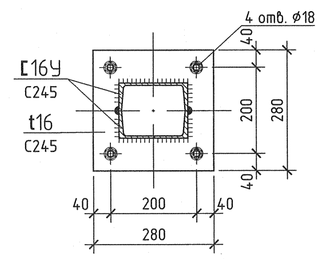

1 – 1

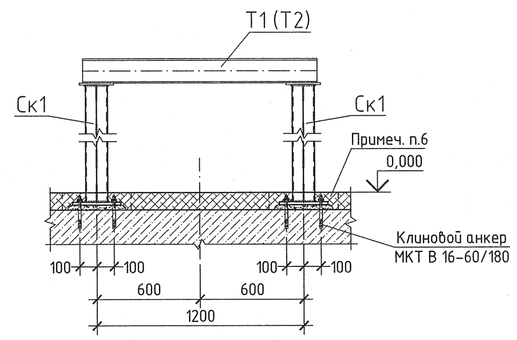

2 – 2

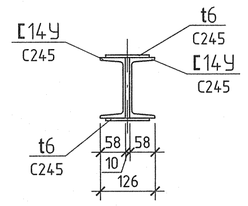

Ведомость элементов

Марка элемента	Сечение			Опорные усилия			Наименование или марка металла	Примечание
	эскиз	поз.	состав	А, кН	N, кН	М, кН·м		
Ск1			2[16У	конструктивно			С245	
Т1		1	[14	21,0	–	7,9	С245	2 шт.
		2	— 6				С235	
Т2		1	[14	конструктивно			С245	
		2	— 10				С235	
Б1			[16У	конструктивно			С245	
Б2			2[18У	22,6	–	22,4	С245	
Б3			[18У	49,2	–	15,83	С245	
Кр1		1	[16	7,2	–	2,2	С245	8 шт.
		2	— 10				С235	
Кр2		1	[18У	48,2	–	-17,7	С245	
		2	L 100×8	–	48,2	–	С235	
Кр3		1	[16У	8,1	–	–	С245	
		2	L 100×8	конструктивно			С245	
Кр4			[16У	конструктивно			С245	

Схема расположения металлоконструкций в осях 15 – 14, ряда Б на отм. 0,000

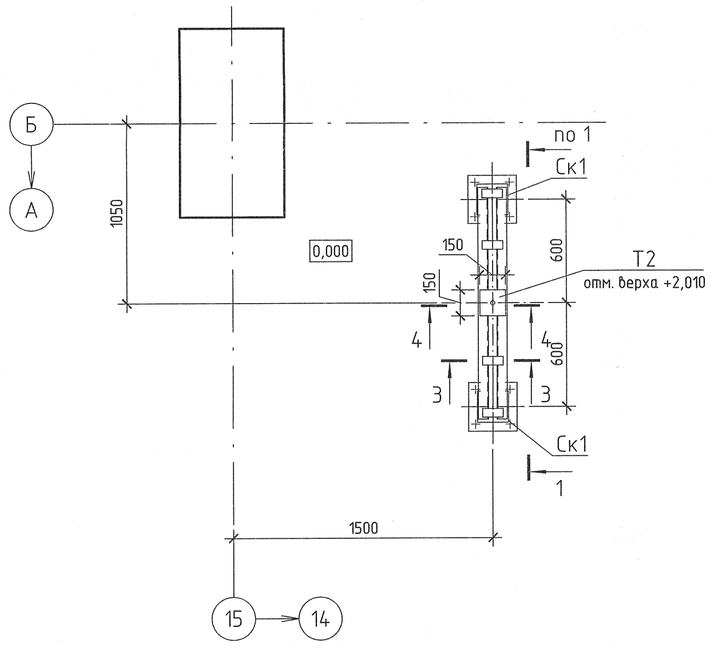

Схема расположения металлоконструкций в осях 15 – 14, ряда Б на отм. +8,000

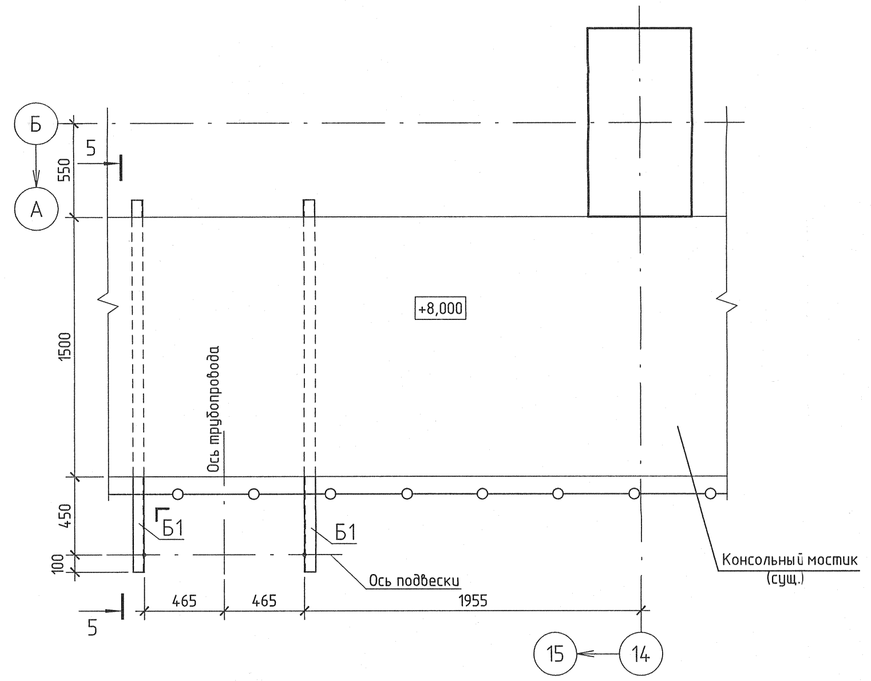

Схема расположения металлоконструкций в осях 18 – 17, (23 – 22), рядах А – Б на отм. +8,000

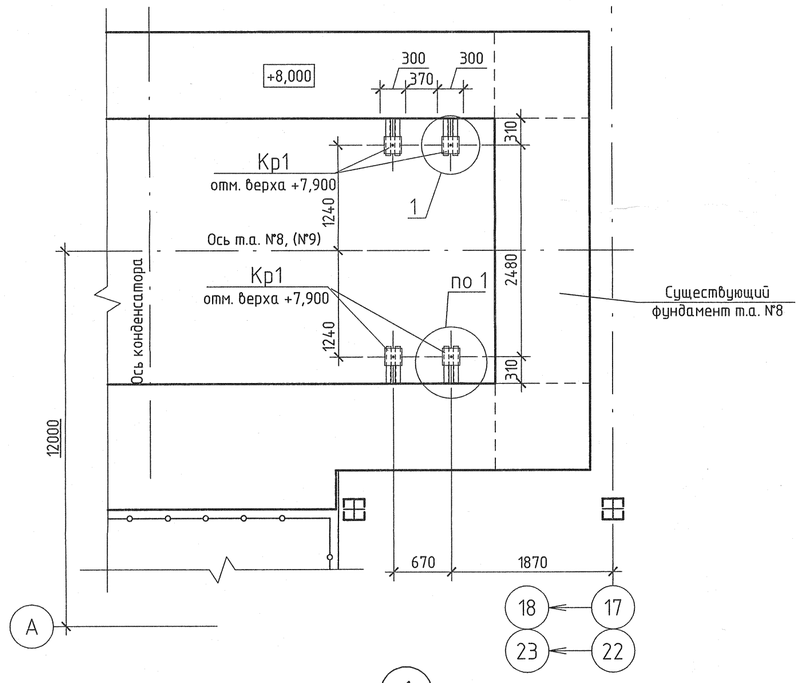

1

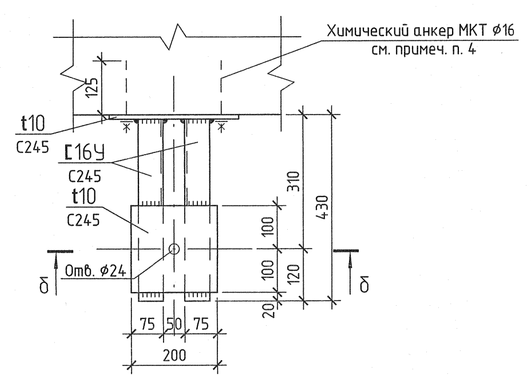

3 – 3

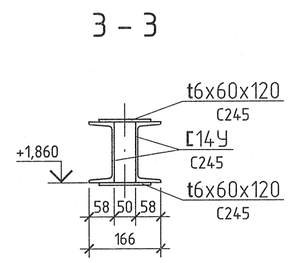

4 – 4

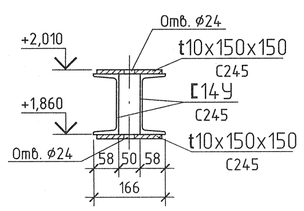

5 – 5

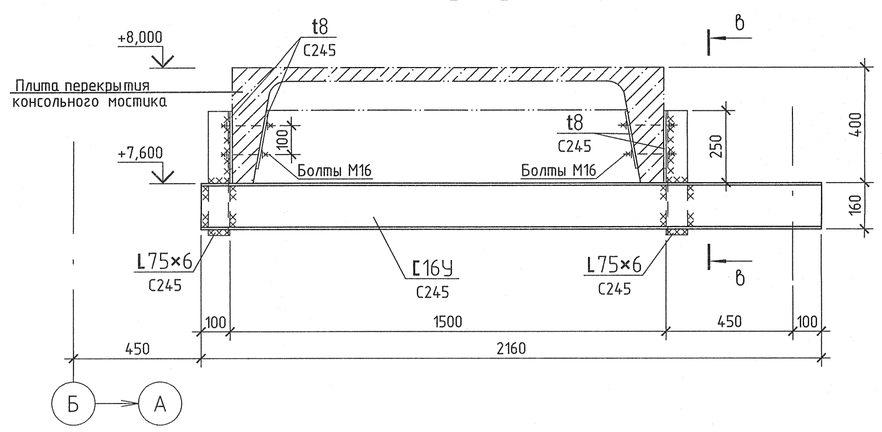

б – б

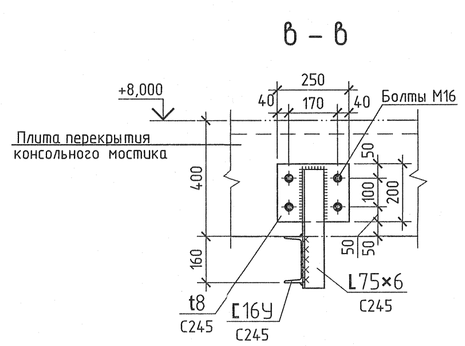

б – б

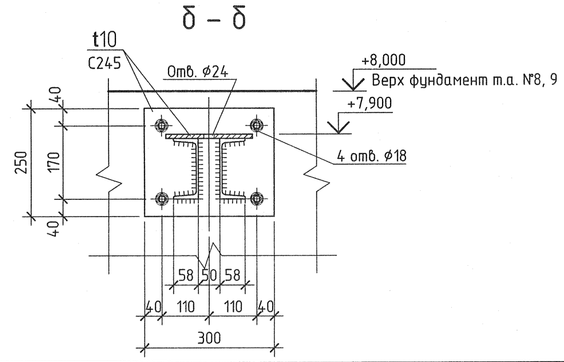

Условные обозначения

— · — · — · — – Существующие конструкции

1 Общие указания см. л. 1

2 Спецификацию металлопроката см. л. 2.

3 Для крепления стальных стоек к бетонной плите применять клиновые анкера МКТ тип В.
Расход анкеров составляет: МКТ В 16–60/180 – 24шт
Установку анкеров МКТ производить согласно "Руководству по проектированию анкеров МКТ".

4 Для крепления стальных кронштейнов применять химические анкера МКТ VM-PY
(картридж VM-PY + шпилька V-A 16x20/165) ;
расход шпилек V-A 16x20/165 составляет: 32шт,
расход картриджей VM-PY 410 составляет: 2шт.
Установку анкеров МКТ производить согласно "Руководству по проектированию анкеров МКТ".

5 Для крепления стальных балок к плитам площадок применять болты М16 длиной 180мм (длину уточнить по месту). Болты устанавливать в предварительно просверленные отверстия.
Расход болтов составляет: 32шт.

6 Для установки стоек участок бетонного пола демонтировать. Объем демонтируемого бетона 0,1м³.
После установки стоек пол восстановить бетоном В15 на мелком заполнителе, расход бетона 0,09м³.

Изм.	Кол. уч.	Лист	№ док.	Подпись	Дата	1350.12.38.А–30UHJ–1833–SC			
						Объекты III очереди строительства ЗАО "СГК" (ТЭЦ)			
Н. контр.		Михеев			11.01.19	Трубопроводы машзала ББД в осях 16 – 28, рядах А – Б и внутристанционные выхлопные трубопроводы Ру>2,2МПа. Конструкции металлические	Стадия	Лист	Листов
Нач. отд.		Долидзе			11.01.19		Р	3	
Гл. спец.		Трушков			11.01.19	Схемы расположения металлоконструкций в осях 17 – 16, 15 – 14, ряда Б на отм. 0,000; в осях 15 – 14, ряда Б на отм. +8,000; в осях 18 – 17, (23 – 22), рядах А–Б на отм. +8,000. Разрезы 1 – 1...5 – 5. Стойка Ск1	ОТКРЫТОЕ АКЦИОНЕРНОЕ ОБЩЕСТВО ИНСТИТУТ ТЕПЛОЭЛЕКТРОПРОЕКТ НИЖНИЙ НОВГОРОД		
Проверил		Сорокина			11.01.19				
Разработал		Щербаков			11.01.19				

Инв. № подл. 83731 | Подпись и дата | Взам. инв. №

Формат А1